Załącznik nr 1 do Dokumentacji Techniczno - Ruchowej Platformy rozładunkowe składane systemu TUP

TUP-1.25-FL, TUP-1.5-FL, TUP-2.2-FL

TUP-1.25-FL-P, TUP-1.5-FL-P, TUP-2.2-FL-P

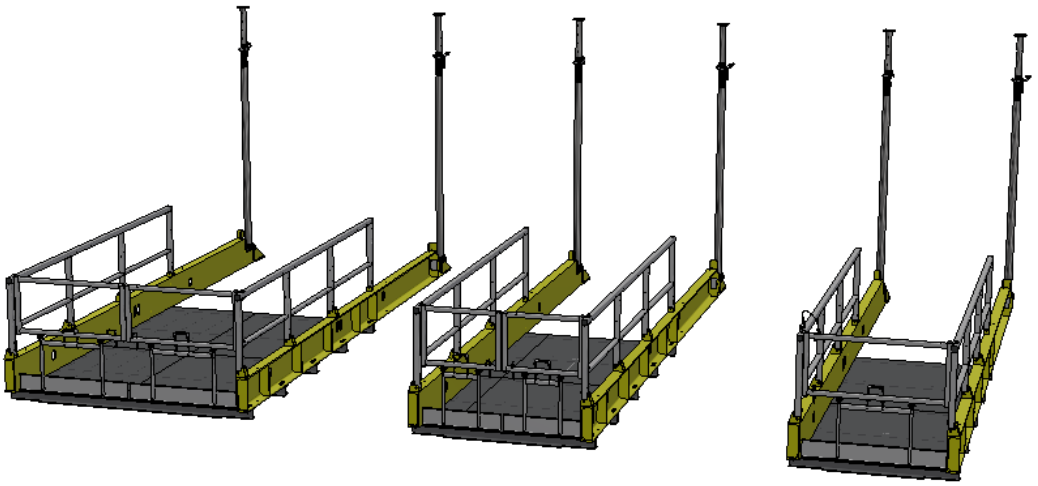

Piotr Abram	Robert Cieśla	Miłosz Muzyka
(Wykonał)	(Sprawdził)	(Zatwierdził)
(Podpis)	(Podpis)	(Podpis)

Wydanie 1.0, marzec 2026r.

TLC Sp. z o.o., zarejestrowana w: XII Wydział Gospodarczy Krajowego Rejestru Sądowego w Sądzie Rejonowym dla Krakowa Śródmieścia; kapitał zakładowy: 613 332,00 PLN wpłacony w całości.

TLC Sp. z o.o.
ul. Chopina 25 N,
38-300 Gorlice

+48 505 140 140
info@tlc.eu
tlc.eu

NIP 525-23-48-828
KRS 0000245912
REGON 140313868

BDO 000014516
PL BNP PARIBAS
16 1600 1462 1817 5044 2000 0001

Tabela zmian

L.p.	IMIĘ I NAZWISKO	DZIAŁ	DATA ZMIANY	ZAKRES ZMIANY	UWAGI
1	Robert Cieśla	BR	21.09.2026	Zmiana indexów, montaż panel	
2					
3					
4					
5					
6					
7					
8					
9					
10					
11					
12					
13					
14					
15					

TLC Sp. z o.o., zarejestrowana w: XII Wydział Gospodarczy Krajowego Rejestru Sądowego w Sądzie Rejonowym dla Krakowa Śródmieścia; kapitał zakładowy: 613 332,00 PLN wpłacony w całości.

TLC Sp. z o.o.
ul. Chopina 25 N,
38-300 Gorlice

+48 505 140 140
info@tlc.eu
tlc.eu

NIP 525-23-48-828
KRS 0000245912
REGON 140313868

BDO 000014516
PL BNP PARIBAS
16 1600 1462 1817 5044 2000 0001

Spis treści

1. Wstęp 4
2. Wykaz elementów 5
3. Montaż 14
   3.1 Uwagi ogólne 14
   3.2 Montaż poszczególnych elementów (wg. tabeli 1 , tabeli 2) 20
      3.2.1 Montaż belek do podesu 20
      3.2.2 Montaż barierki składanej 20
      3.2.3 Montaż furtki z bortnicą 21
      3.2.4 Montaż zasuwy 23
      3.2.5 Montaż adapterów do podpór 24
      3.2.6 Montaż podpory 24
   3.3 Montaż podestu na stanowisku 25
      3.3.1 Montaż podestu na stropie przy użyciu słupów rozporowych 25
      3.3.2 Montaż podestu na stropie przy użyciu kotw 26
   3.4 Montaż paneli (wg. tabeli 4) 27
      3.4.1 Montaż panelu furtki 27
      3.4.2 Montaż paneli bocznych 27
4. Uwagi 27

TLC Sp. z o.o., zarejestrowana w: XII Wydział Gospodarczy Krajowego Rejestru Sądowego w Sądzie Rejonowym dla Krakowa Śródmieścia; kapitał zakładowy: 613 332,00 PLN wpłacony w całości.

TLC Sp. z o.o.
ul. Chopina 25 N,
38-300 Gorlice

+48 505 140 140
info@tlc.eu
tlc.eu

NIP 525-23-48-828
KRS 0000245912
REGON 140313868

BDO 000014516
PL BNP PARIBAS
16 1600 1462 1817 5044 2000 0001

1. Wstęp

Przed przystąpieniem do prac związanych z montażem, transportem, użytkowaniem podestów rozładunkowych należy się zapoznać z dokumentem DTR oraz niniejszą instrukcją montażu.

Nie dopuszcza się montażu, transportu, użytkowania nie zgodnego z dokumentem DTR oraz instrukcji montażu.

TLC Sp. z o.o., zarejestrowana w: XII Wydział Gospodarczy Krajowego Rejestru Sądowego w Sądzie Rejonowym dla Krakowa Śródmieścia; kapitał zakładowy: 613 332,00 PLN wpłacony w całości.

TLC Sp. z o.o.
ul. Chopina 25 N,
38-300 Gorlice

+48 505 140 140
info@tlc.eu
tlc.eu

NIP 525-23-48-828
KRS 0000245912
REGON 140313868

BDO 000014516
PL BNP PARIBAS
16 1600 1462 1817 5044 2000 0001

2. Wykaz elementów

Podesty robocze składają się z elementów takich jak podesty, belki nośne, słupy. Elementy składowe podestów rozładunkowych przedstawia tabela 1.

Tabela 1. Lista elementów składowych ramp rozładunkowych.

				Ilość		
l.p.	**index**	**nazwa**	**masa [kg]**	**1,25-FL**	**1,5-FL**	**2.2-FL**
1	TUP-A14	Zamkniecie bramki A14	0,682 kg	0	1	1
2	TUP-A15	Montaż zamknięcia	0,052 kg	0	1	1
3	TUP-A25	Blokada RD10 - 279,4	0,172 kg	1	2	2
4	TUP-A26	Blokada	0,474 kg	1	2	2
5	TUP-A27	Zawias podpory prawy	4,580 kg	1*	1*	1*
6	TUP-A28	Zawias podpory lewy	4,580 kg	1*	1*	1*
7	TUP-A29	Blokada śruby	0,009 kg	4	4	4
8	TUP-A31	Sworzeń zapadka na lince	0,472 kg	1	0	0
9	TUP-B10	Belka prawa TUP składany	338,659 kg	1	1	1
10	TUP-B9	Belka lewa TUP składany	338,646 kg	1	1	1
11	TUP-FR13	Bortnica ruchoma	7,904 kg	0	0	2
12	TUP-FR14	Barierka z ryglem	11,024 kg	0	0	1
13	TUP-FR15	Barierka	11,158 kg	0	0	1
14	TUP-FR16	Bortnica ruchoma 0,73	5,796 kg	0	2	0
15	TUP-FR17	Barierka zasuwa 0,74	8,530 kg	0	1	0
16	TUP-FR18	Barierka 0,74	8,664 kg	0	1	0
17	TUP-FR20	Barierka 1,25	12,527 kg	1	0	0
18	TUP-FR21	Bortnica 1,24	8,308 kg	1	0	0
19	TUP-M13	Podest 3496x2470	588,443 kg	0	0	1
20	TUP-M14	Podest 3496x1500	407,418 kg	0	1	0
21	TUP-M15	Podest 3496x1250	352,276 kg	1	0	0
22	TUP-R1	Barierka składana 3650	35,105 kg	2	2	2
23	TUP-A9	Adapter A9 do montażu podpory	1,42 kg	2*	2*	2*
24	TUP-A10	Adapter A10 do montażu podpory	2,3 kg	2*	2*	2*
25	M-X-004	Peri PEP Ergo D-400	26 kg	2	2	2

* - należy wybrać podczas zamówienia (standardowo wysyłane pozycja 5,6)

TLC Sp. z o.o., zarejestrowana w: XII Wydział Gospodarczy Krajowego Rejestru Sądowego w Sądzie Rejonowym dla Krakowa Śródmieścia; kapitał zakładowy: 613 332,00 PLN wpłacony w całości.
TLC Sp. z o.o. ul. Chopina 25 N, 38-300 Gorlice
+48 505 140 140 info@tlc.eu tlc.eu
NIP 525-23-48-828 KRS 0000245912 REGON 140313868
BDO 000014516 PL BNP PARIBAS 16 1600 1462 1817 5044 2000 0001

Tabela 2. Lista elementów złącznych.

Nr.	Nazwa	TUP-2,2-FL	TUP-1,5-FL	TUP-1,25-FL	Masa [kg]
A	Śruba ISO 4014 - M10 x 50	4	4	2	0,042 kg
B	Śruba ISO 4014 8.8 ZO - M12 x 65	2	2	1	0,074 kg
C	Śruba ISO 4014 8.8 ZO - M12 x 90	10	10	9	0,000 kg
D	Śruba ISO 4017 8.8 ZO - M10 x 100	2	2	2	0,072 kg
E	Śruba ISO 4017 8.8 ZN - M8 x 65	0	0	1	0,031 kg
F	Śruba ISO 4017 8.8 ZO - M12 x 40	11	11	11	0,052 kg
G	Śruba ISO 4017 8.8 ZO - M16 x 55	20	20	20	0,125 kg
H	Śruba grzybkowa ISO 7380-1 8.8 ZO - M6 x 50	1	1	0	0,013 kg
I	Śruba zamkowa DIN 603 - M12 x 80 8-ZO	4	4	4	0,097 kg
J	Wkręt samowiercący grzybkowy Marutex - 3,5 x 16	4	4	4	0,002 kg
K	Wkręt samowiercący grzybkowy Marutex - 5,5 x 19	4	4	4	0,000 kg
L	Nakrętka ISO 10511 - M8	0	0	1	0,000 kg
M	Nakrętka ISO 4032 - M10	4	4	2	0,011 kg
N	Nakrętka ISO 4032 - M12	12	12	10	0,000 kg
O	Nakrętka ISO 4032 - M16	20	20	20	0,000 kg
Q	Nakrętka kołpakowa DIN 1587 8.8 ZO - M6	1	1	0	0,005 kg
P	Nakrętka samohamowna ISO 10511 ZO 8.8 - M10	4	4	3	0,000 kg
R	Nakrętka samohamowna ISO 10511 ZO 8.8 - M12	15	15	15	0,013 kg
S	Podkładka ISO 7089 -10 - 200 HV	10	10	5	0,004 kg
T	Podkładka ISO 7089 -12 - 200 HV	38	38	32	0,006 kg
U	Podkładka ISO 7089 -16 - 200 HV	40	40	40	0,011 kg
W	Podkładka ZO ISO 7089 - 10	4	4	4	0,004 kg
X	Podkładka ZN ISO 7089 - 8	0	0	2	0,002 kg
Y	Podkładka ZO ISO 7089 - 12	16	16	16	0,006 kg
Z	Podkładka ZO ISO 7089 - 6	1	1	0	0,000 kg

Elementy złączne należy dokręcać z odpowiednim momentem dla danego rozmiaru oraz klasy łącznika.

Tabela 3. Tabela wartości momentów dokręcania śrub.

Rozmiar łącznika	Klasa 8.8
M10	46 Nm
M12	79 Nm
M16	198 Nm

TLC Sp. z o.o., zarejestrowana w: XII Wydział Gospodarczy Krajowego Rejestru Sądowego w Sądzie Rejonowym dla Krakowa Śródmieścia; kapitał zakładowy: 613 332,00 PLN wpłacony w całości.
TLC Sp. z o.o. ul. Chopina 25 N, 38-300 Gorlice
+48 505 140 140 info@tlc.eu tlc.eu
NIP 525-23-48-828 KRS 0000245912 REGON 140313868
BDO 000014516 PL BNP PARIBAS 16 1600 1462 1817 5044 2000 0001

Tabela 4 : Lista elementów składowych ramp rozładunkowych z panelami.

				Ilość		
l.p.	**index**	**nazwa**	**masa [kg]**	**1,25-FL-P**	**1,5-FL-P**	**2.2-FL-P**
1	TUP-P10	Panel boczny P10	6,62 kg	4	4	4
2	TUP-P15	Panel boczny P15	5,8 kg	2	2	2
3	TUP-P11	Panel furtki FR14, FR15	5 kg	0	0	2
4	TUP-P16	Panel furtki FR17, FR18	3,3 kg	0	2	0
5	TUP-P17	Panel furtki FR20	5,6 kg	1	0	0
6	TUP-1,25-FL	Platforma rozładunkowa 1,25 składana	1188 kg	1	0	0
7	TUP-1,5-FL	Platforma rozładunkowa 1,5 składana	1252 kg	0	1	0
8	TUP-2,2-FL	Platforma rozładunkowa 2,2 składana	1443 kg	0	0	1

TLC Sp. z o.o., zarejestrowana w: XII Wydział Gospodarczy Krajowego Rejestru Sądowego w Sądzie Rejonowym dla Krakowa Śródmieścia; kapitał zakładowy: 613 332,00 PLN wpłacony w całości.
TLC Sp. z o.o. ul. Chopina 25 N, 38-300 Gorlice
+48 505 140 140 info@tlc.eu tlc.eu
NIP 525-23-48-828 KRS 0000245912 REGON 140313868
BDO 000014516 PL BNP PARIBAS 16 1600 1462 1817 5044 2000 0001

Tabela 5. Graficzny wykaz elementów składowych.

TUP-B9 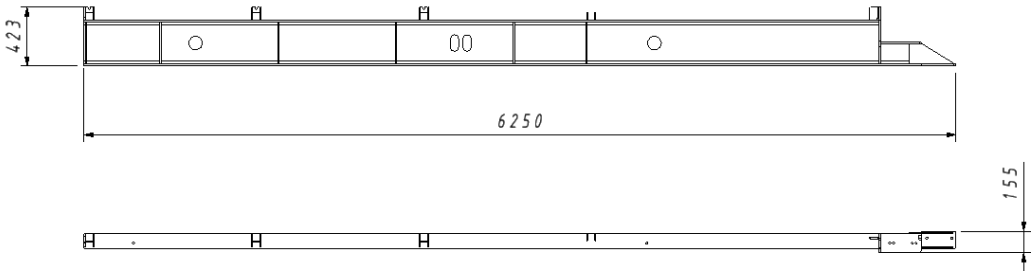 Masa: 339 kg
TUP-B10 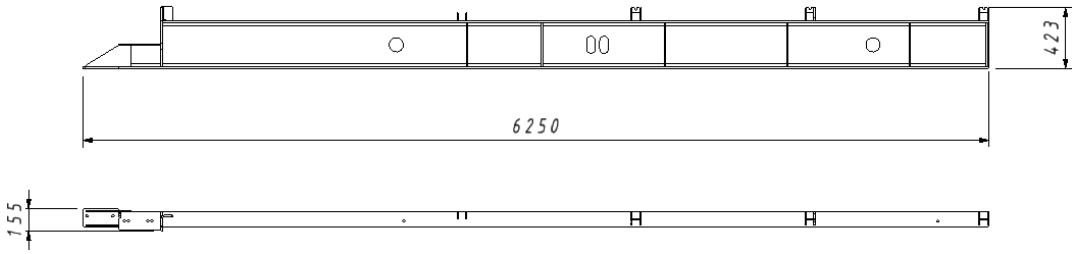 Masa: 339 kg
D-400 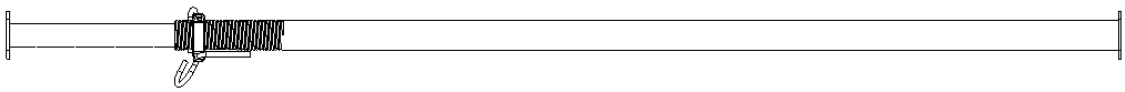 Masa: 27 kg

TLC Sp. z o.o., zarejestrowana w: XII Wydział Gospodarczy Krajowego Rejestru Sądowego w Sądzie Rejonowym dla Krakowa Śródmieścia; kapitał zakładowy: 613 332,00 PLN wpłacony w całości.
TLC Sp. z o.o. ul. Chopina 25 N, 38-300 Gorlice
+48 505 140 140 info@tlc.eu tlc.eu
NIP 525-23-48-828 KRS 0000245912 REGON 140313868
BDO 000014516 PL BNP PARIBAS 16 1600 1462 1817 5044 2000 0001

TUP-M15

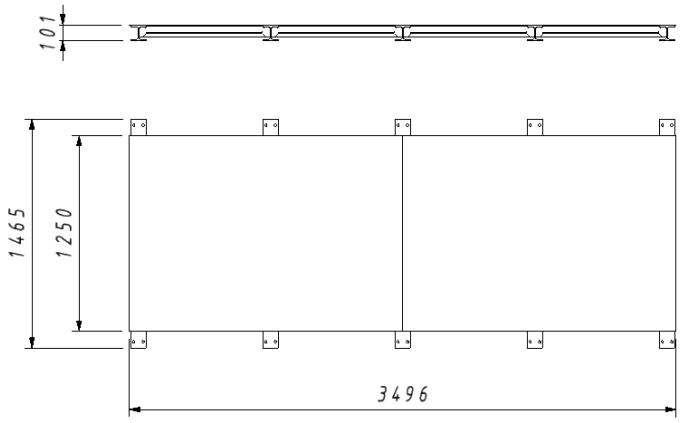

Masa: 352 kg

TUP-M14

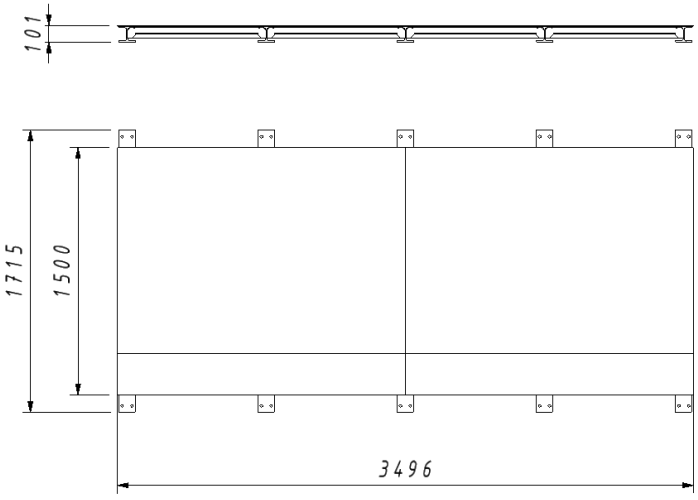

Masa: 407 kg

TUP-M13

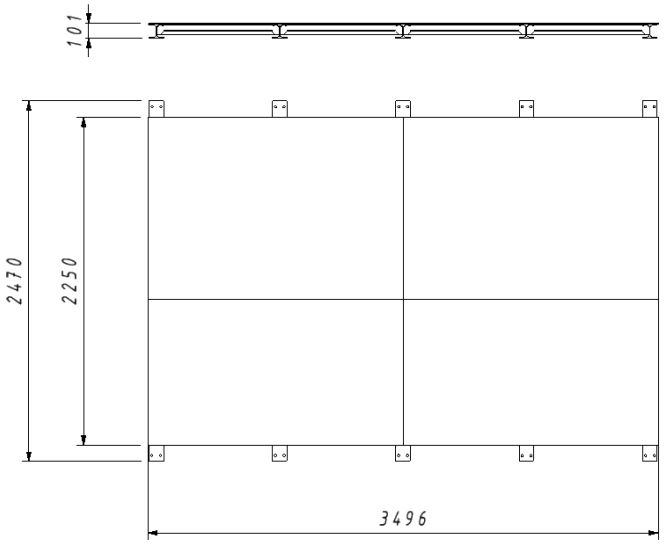

Masa: 588 kg

TLC Sp. z o.o., zarejestrowana w: XII Wydział Gospodarczy Krajowego Rejestru Sądowego w Sądzie Rejonowym dla Krakowa Śródmieścia; kapitał zakładowy: 613 332,00 PLN wpłacony w całości.

TLC Sp. z o.o.
ul. Chopina 25 N,
38-300 Gorlice

+48 505 140 140
info@tlc.eu
tlc.eu

NIP 525-23-48-828
KRS 0000245912
REGON 140313868

BDO 000014516
PL BNP PARIBAS
16 1600 1462 1817 5044 2000 0001

TUP-FR15

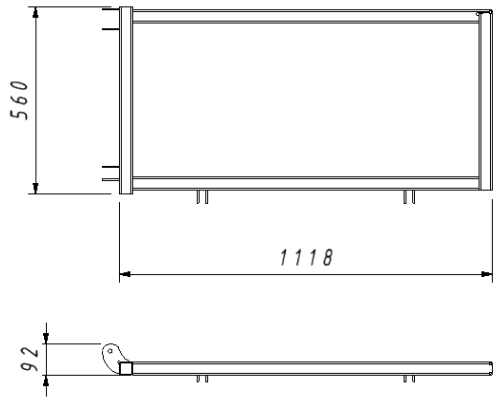

Masa: 11 kg

TUP-FR14

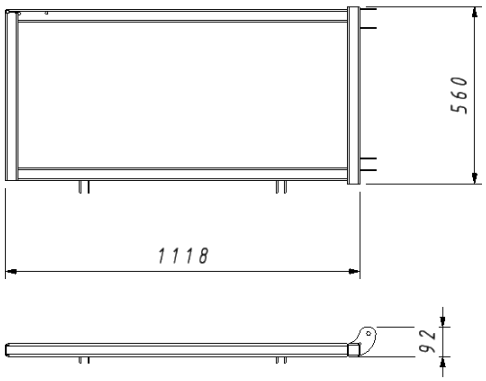

Masa: 11 kg

TUP-FR13

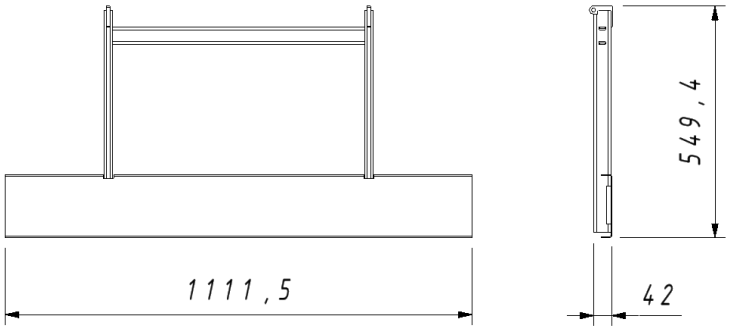

Masa: 8 kg

TUP-FR18

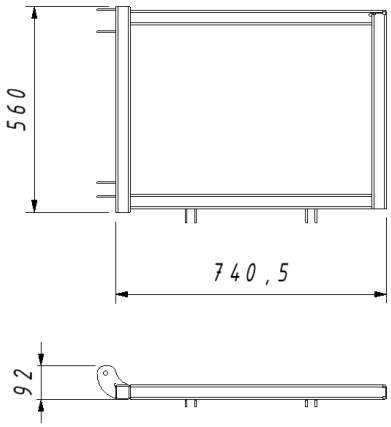

Masa: 9 kg

TUP-FR17

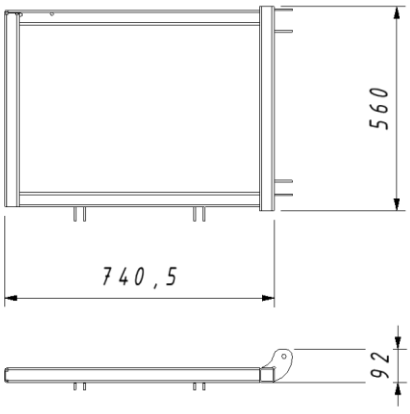

Masa: 9 kg

TLC Sp. z o.o., zarejestrowana w: XII Wydział Gospodarczy Krajowego Rejestru Sądowego w Sądzie Rejonowym dla Krakowa Śródmieścia; kapitał zakładowy: 613 332,00 PLN wpłacony w całości.

TLC Sp. z o.o.
ul. Chopina 25 N,
38-300 Gorlice

+48 505 140 140
info@tlc.eu
tlc.eu

NIP 525-23-48-828
KRS 0000245912
REGON 140313868

BDO 000014516
PL BNP PARIBAS
16 1600 1462 1817 5044 2000 0001

TUP-FR16

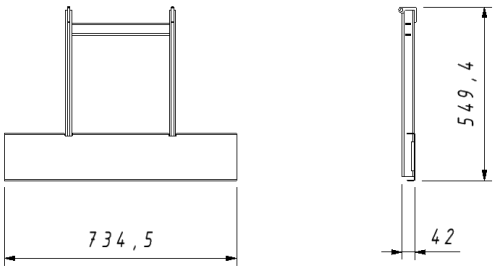

Masa: 6 kg

TUP-FR20

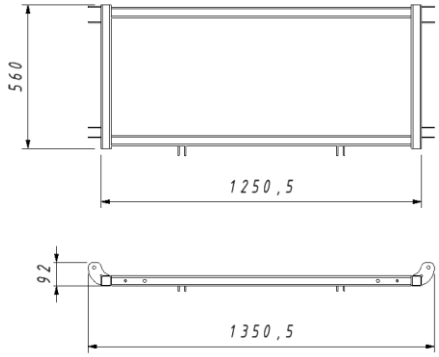

Masa: 13 kg

TUP-FR21

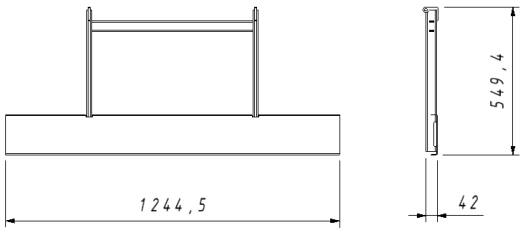

Masa: 8 kg

TUP-R1

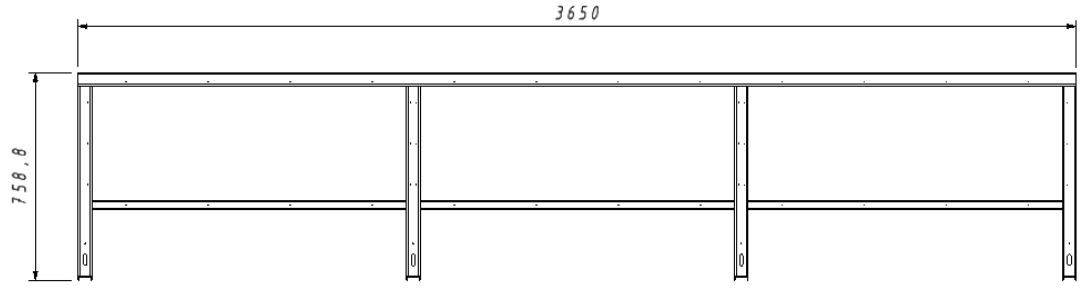

Masa: 35 kg

TLC Sp. z o.o., zarejestrowana w: XII Wydział Gospodarczy Krajowego Rejestru Sądowego w Sądzie Rejonowym dla Krakowa Śródmieścia; kapitał zakładowy: 613 332,00 PLN wpłacony w całości.

TLC Sp. z o.o.
ul. Chopina 25 N,
38-300 Gorlice

+48 505 140 140
info@tlc.eu
tlc.eu

NIP 525-23-48-828
KRS 0000245912
REGON 140313868

BDO 000014516
PL BNP PARIBAS
16 1600 1462 1817 5044 2000 0001

TUP-A26

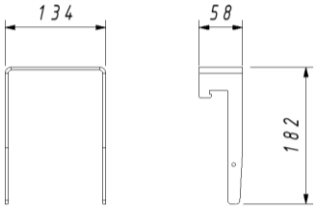

Masa: 0,5kg

TUP-A25

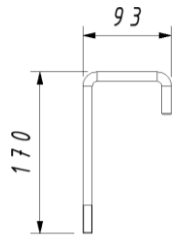

Masa: 0,2 kg

TUP-A31

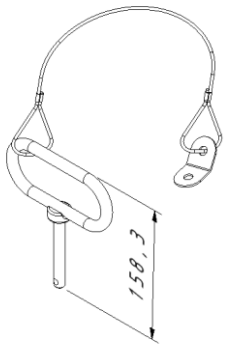

Masa: 0,5 kg

TUP-A28

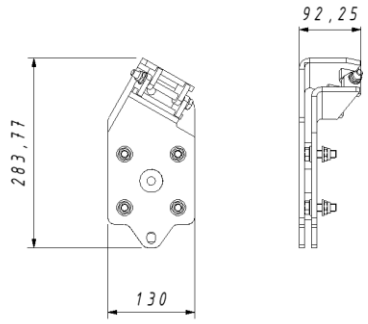

Masa: 4,6 kg

TUP-A27

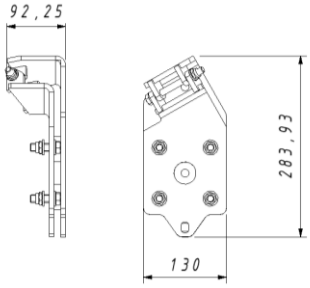

Masa: 4,6 kg

TUP-A29

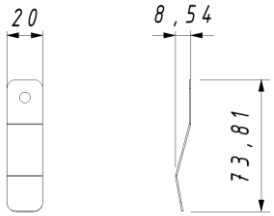

Masa: 0,1 kg

TUP-A14

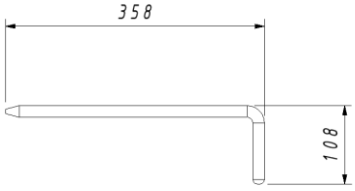

Masa: 0,7 kg

TUP-A15

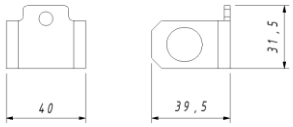

Masa: 0,1 kg

TUP-A9

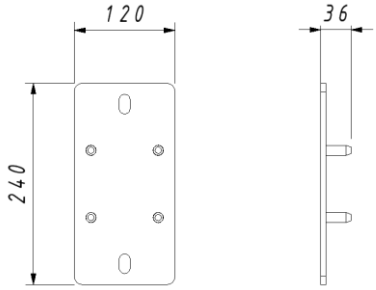

Masa: 1,45 kg

TUP-A10

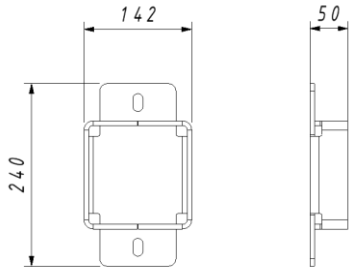

Masa: 2,3 kg

TLC Sp. z o.o., zarejestrowana w: XII Wydział Gospodarczy Krajowego Rejestru Sądowego w Sądzie Rejonowym dla Krakowa Śródmieścia; kapitał zakładowy: 613 332,00 PLN wpłacony w całości.

TLC Sp. z o.o.
ul. Chopina 25 N,
38-300 Gorlice

+48 505 140 140
info@tlc.eu
tlc.eu

NIP 525-23-48-828
KRS 0000245912
REGON 140313868

BDO 000014516
PL BNP PARIBAS
16 1600 1462 1817 5044 2000 0001

TUP-P10 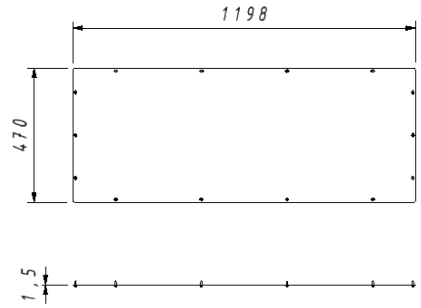 Masa: 6,6 kg	TUP-P15 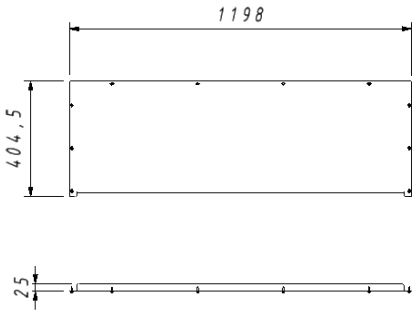 Masa: 5,8 kg
TUP-P11 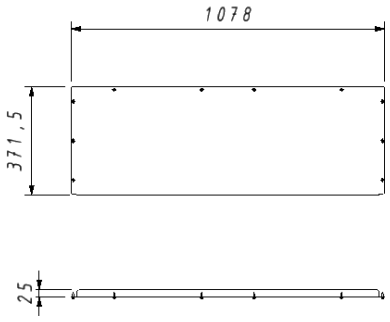 Masa: 5 kg	TUP-P16 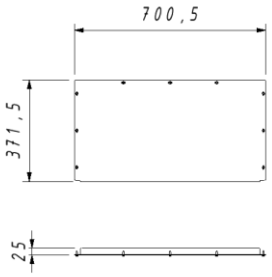 Masa:3,3 kg
TUP-P17 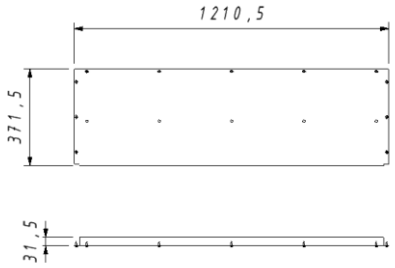 Masa: 5,7 kg	

TLC Sp. z o.o., zarejestrowana w: XII Wydział Gospodarczy Krajowego Rejestru Sądowego w Sądzie Rejonowym dla Krakowa Śródmieścia; kapitał zakładowy: 613 332,00 PLN wpłacony w całości.

TLC Sp. z o.o.
ul. Chopina 25 N,
38-300 Gorlice

+48 505 140 140
info@tlc.eu
tlc.eu

NIP 525-23-48-828
KRS 0000245912
REGON 140313868

BDO 000014516
PL BNP PARIBAS
16 1600 1462 1817 5044 2000 0001

3. Montaż

3.1 Uwagi ogólne

Montaż podestu powinien odbywać się zgodnie z załączoną instrukcją montażu oraz z aktualnymi wytycznymi BHP.

Konstrukcja podestu rozładunkowego dopuszcza dwa sposoby montażu. Montaż poprzez rozparcie między stropami budynku oraz montaż poprzez kotwienie do stropu.

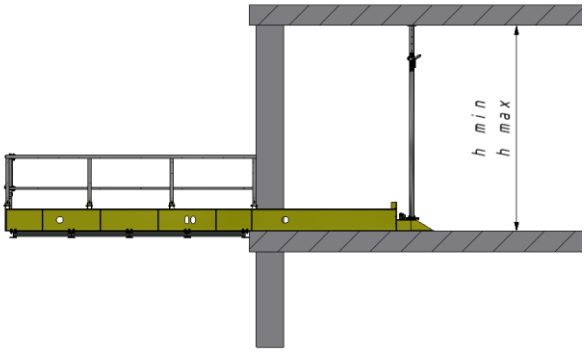

Rys 1. Montaż między stropami.

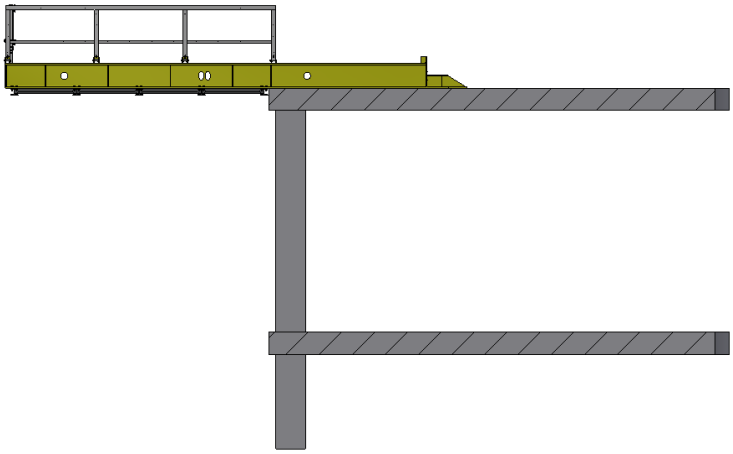

Rys 2. Montaż poprzez kotwienie do stropu.

TLC Sp. z o.o., zarejestrowana w: XII Wydział Gospodarczy Krajowego Rejestru Sądowego w Sądzie Rejonowym dla Krakowa Śródmieścia; kapitał zakładowy: 613 332,00 PLN wpłacony w całości.

TLC Sp. z o.o.
ul. Chopina 25 N,
38-300 Gorlice

+48 505 140 140
info@tlc.eu
tlc.eu

NIP 525-23-48-828
KRS 0000245912
REGON 140313868

BDO 000014516
PL BNP PARIBAS
16 1600 1462 1817 5044 2000 0001

Przed przystąpieniem do montażu należy:

- Wizualnie sprawdzić stan elementów podestu w celu wykrycia ewentualnych uszkodzeń.
- Upewnić się, że podłoże jest oczyszczone i wyrównane w celu zapewnienia odpowiedniego dolegania.
- Upewnić się, że element konstrukcji do którego będzie umocowany podest przeniesie obciążenie.
- Dobrać odpowiednie elementy kotwiące w stosunku do obciążenia.

W przypadku montażu między stropami, ze względu na użycie zalecanej podpory Peri PEP Ergo D-400, minimalna wysokość między stropami powinna być nie mniejsza niż 2800mm, maksymalna nie większa niż 4000mm. Alternatywnymi zalecanymi podporami mogą być podpory Peri PEP Ergo E-300, E350+, D-350+, dla których wysokości h min oraz h max są inne.

Dopuszcza się zastosowanie innych podpór niż zalecane. Podpory powinny być zdolne przenieść wymagane obciążenia oraz posiadać odpowiedni rozstaw otworów w stopie, które pozwolą na poprawny montaż. Poniższy rysunek przedstawia wymagane wymiary jakie powinna spełniać podpora. Przy użyciu podpór innych niż zalecane wysokości h min oraz h max ulegają zmianie.

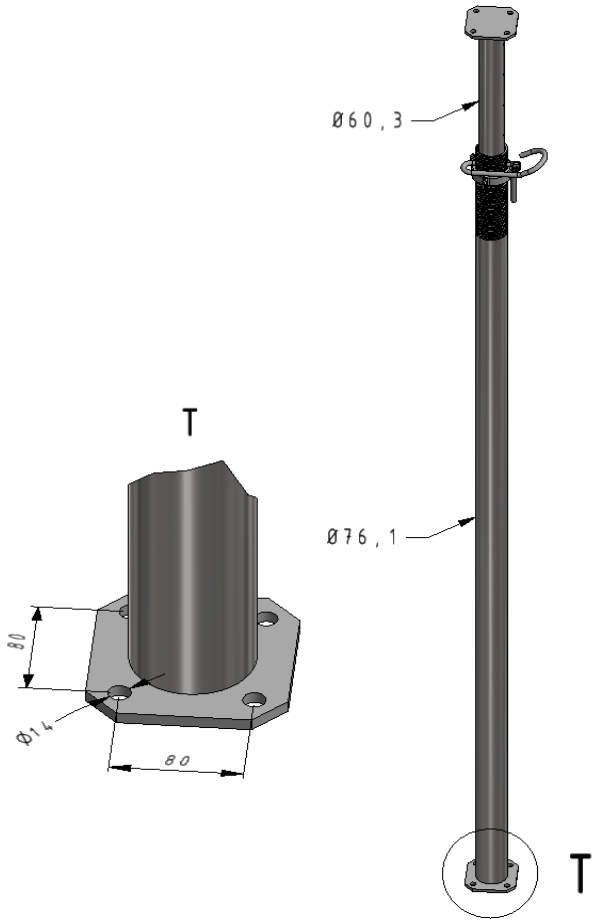

TLC Sp. z o.o., zarejestrowana w: XII Wydział Gospodarczy Krajowego Rejestru Sądowego w Sądzie Rejonowym dla Krakowa Śródmieścia; kapitał zakładowy: 613 332,00 PLN wpłacony w całości.
TLC Sp. z o.o. ul. Chopina 25 N, 38-300 Gorlice
+48 505 140 140 info@tlc.eu tlc.eu
NIP 525-23-48-828 KRS 0000245912 REGON 140313868
BDO 000014516 PL BNP PARIBAS 16 1600 1462 1817 5044 2000 0001

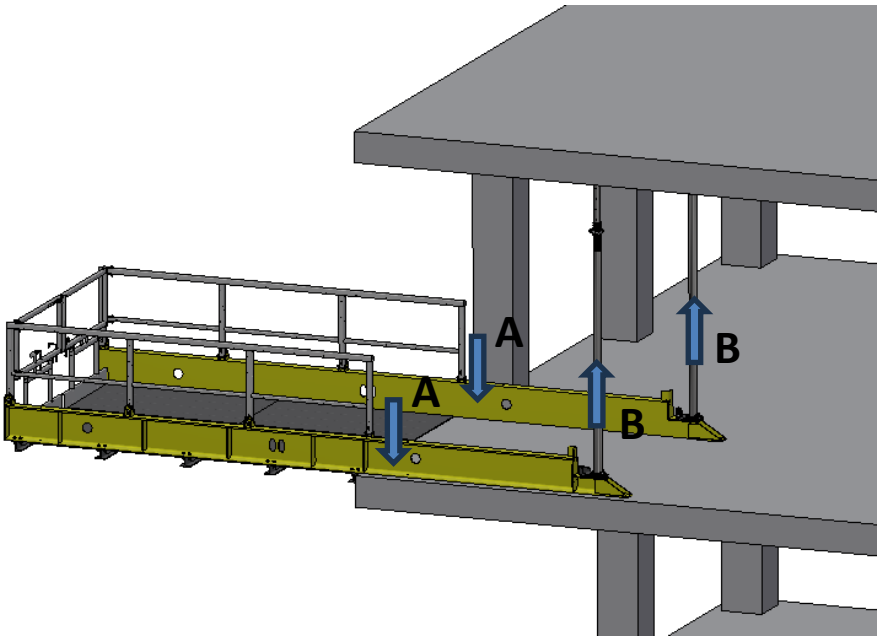

Rys 3. **Reakcje przy montażu między stropami.**

Maksymalne reakcje w punktach:

- A – max 70 [kN]
- B – max 42,5 [kN]

Poniższy wykres przedstawia zależność reakcji od obciążenia rampy.

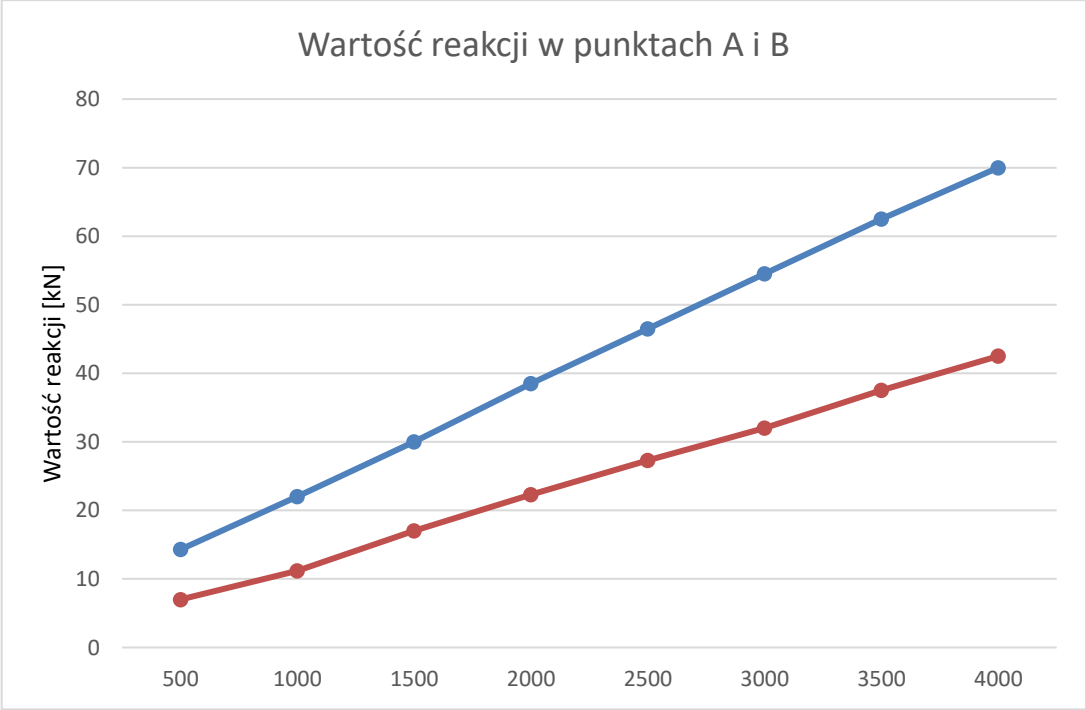

	500	1000	1500	2000	2500	3000	3500	4000
A [kN]	14,3	22	30	38,5	46,5	54,5	62,5	70
B [kN]	7	11,2	17	22,3	27,3	32	37,5	42,5

TLC Sp. z o.o., zarejestrowana w: XII Wydział Gospodarczy Krajowego Rejestru Sądowego w Sądzie Rejonowym dla Krakowa Śródmieścia; kapitał zakładowy: 613 332,00 PLN wpłacony w całości.
TLC Sp. z o.o. ul. Chopina 25 N, 38-300 Gorlice
+48 505 140 140 info@tlc.eu tlc.eu
NIP 525-23-48-828 KRS 0000245912 REGON 140313868
BDO 000014516 PL BNP PARIBAS 16 1600 1462 1817 5044 2000 0001

Nośność podpory Q zmienia się w zależności od jej wysunięcia Lp. Każdorazowo przystępując do montażu podestu rozładunkowego z użyciem podpór, należy wziąć pod uwagę planowane maksymalne obciążenie przy jakim będzie pracował podest i dobrać podporę, która zapewni odpowiednią nośność przy potrzebnym rozsunięciu dopasowanym do wysokości stropu w miejscu instalacji. Poniżej przedstawiona jest ta zależność na przykładnie zalecanych podpór PEP Ergo.

Podpory PEP Ergo D-400 pozwalają na obciążenie podestu maksymalnym ciężarem wynoszącym 3500 [kg] przy rozsunięciu w zakresie 2,6 – 3,1 m (co daje wysokość stropu 2,79 do 3,3 m).

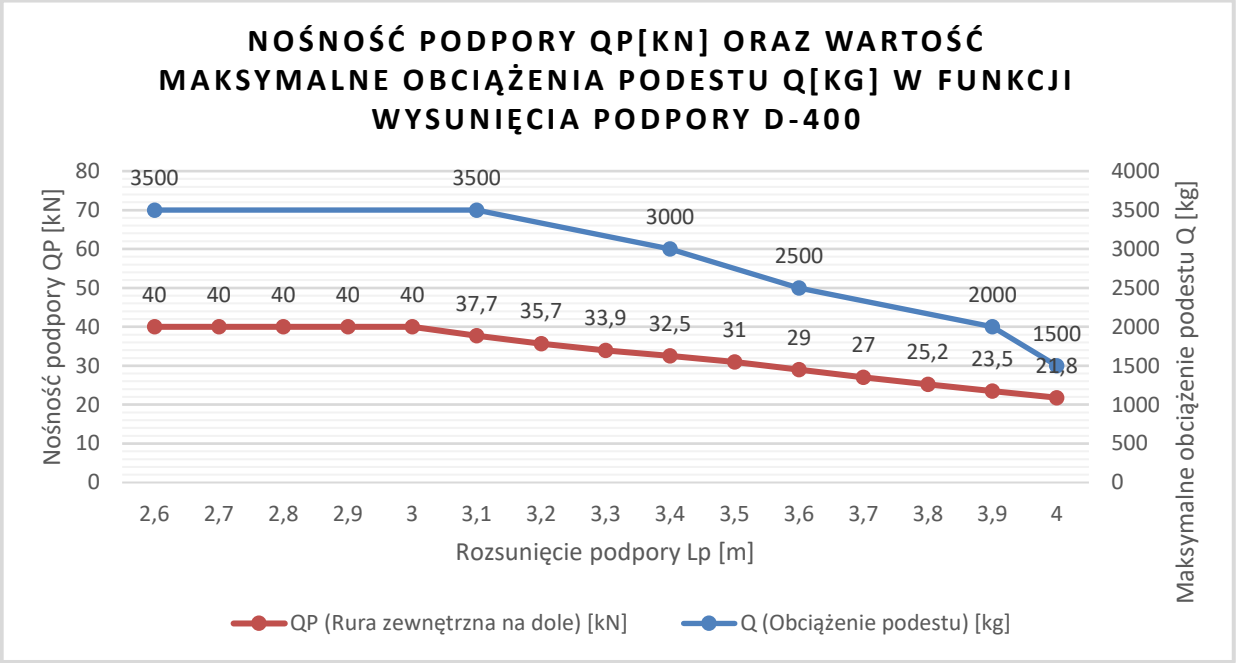

TLC Sp. z o.o., zarejestrowana w: XII Wydział Gospodarczy Krajowego Rejestru Sądowego w Sądzie Rejonowym dla Krakowa Śródmieścia; kapitał zakładowy: 613 332,00 PLN wpłacony w całości.
TLC Sp. z o.o. ul. Chopina 25 N, 38-300 Gorlice
+48 505 140 140 info@tlc.eu tlc.eu
NIP 525-23-48-828 KRS 0000245912 REGON 140313868
BDO 000014516 PL BNP PARIBAS 16 1600 1462 1817 5044 2000 0001

Podpory PEP Ergo D-350+ pozwalają na obciążenie podestu maksymalnym ciężarem wynoszącym 3500 [kg] przy rozsunięciu w zakresie 2,1 – 2,4 m (co daje wysokość stropu 2,29 do 2,59 m).

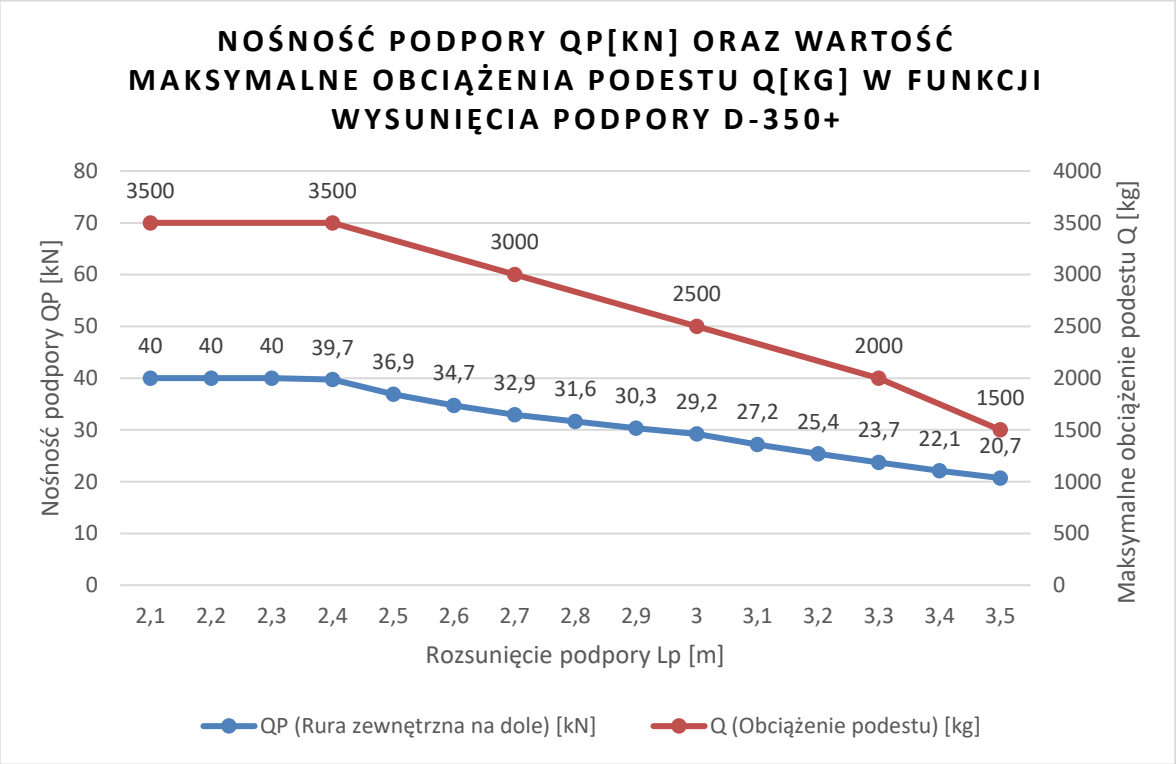

Podpory PEP Ergo E-300 + pozwalają na obciążenie podestu maksymalnym ciężarem wynoszącym 4000 [kg] przy rozsunięciu w zakresie 1,8 – 3 m (co daje wysokość stropu 2,19 do 2,99m).

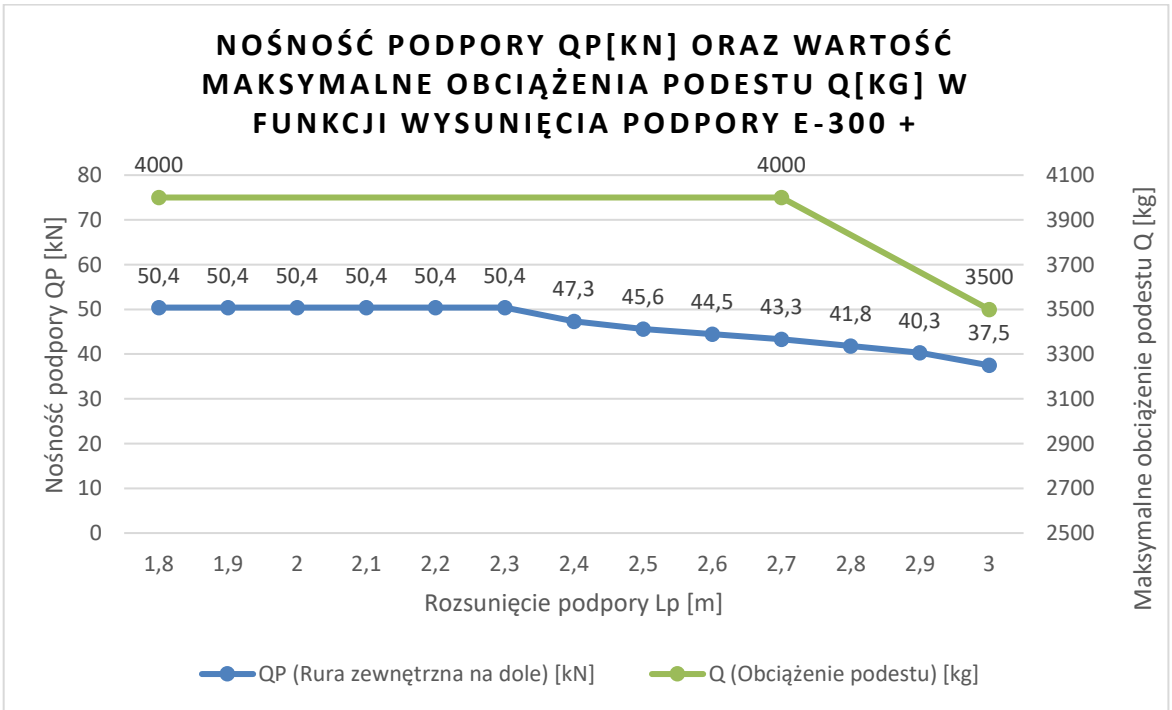

TLC Sp. z o.o., zarejestrowana w: XII Wydział Gospodarczy Krajowego Rejestru Sądowego w Sądzie Rejonowym dla Krakowa Śródmieścia; kapitał zakładowy: 613 332,00 PLN wpłacony w całości.
TLC Sp. z o.o. ul. Chopina 25 N, 38-300 Gorlice
+48 505 140 140 info@tlc.eu tlc.eu
NIP 525-23-48-828 KRS 0000245912 REGON 140313868
BDO 000014516 PL BNP PARIBAS 16 1600 1462 1817 5044 2000 0001

Podpory PEP Ergo E-350+ pozwalają na obciążenie podestu maksymalnym ciężarem wynoszącym 4000 [kg] przy rozsunięciu w zakresie 2,1 – 3,0 m (co daje wysokość stropu 2,29 do 3,19 m).

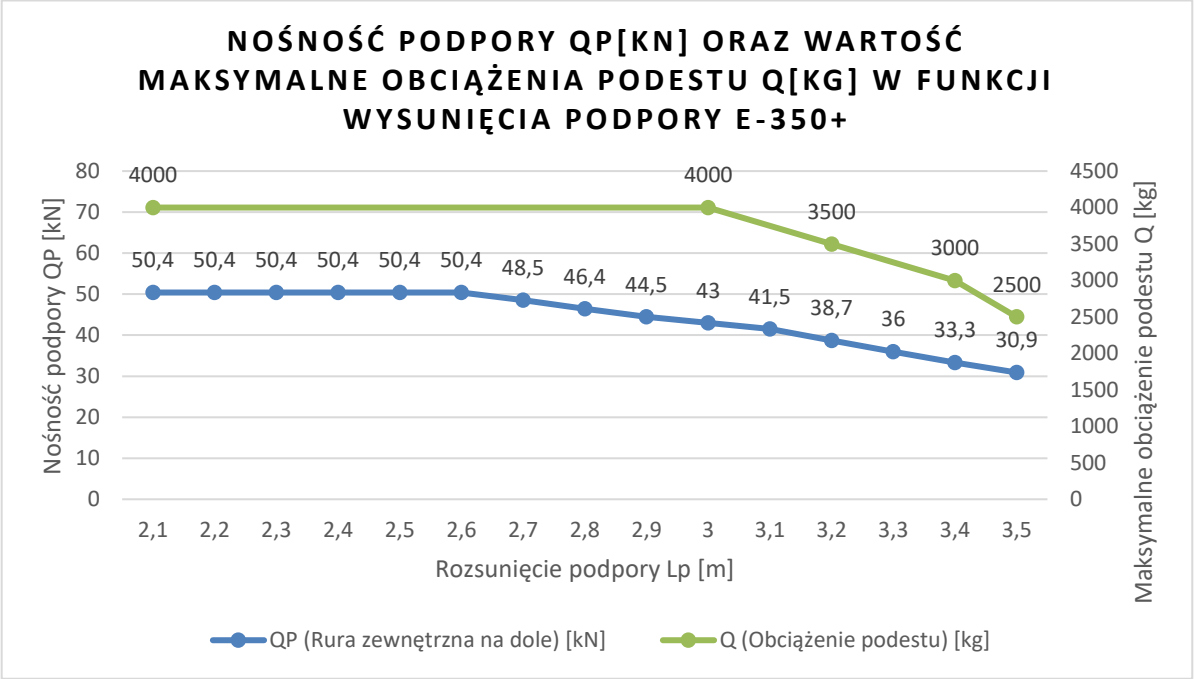

W przypadku montażu poprzez kotwienie do stropu należy użyć elementów kotwiących o nośności odpowiedniej do oczekiwanego maksymalnego obciążenia podestu, a więc takich, które przeniosą podane wyżej siły reakcji RA z uwzględnieniem warunków kotwienia panujących w miejscu montażu. Za dobór materiałów do kotwienia oraz weryfikację nośności stropów odpowiedzialne są służby budowy.

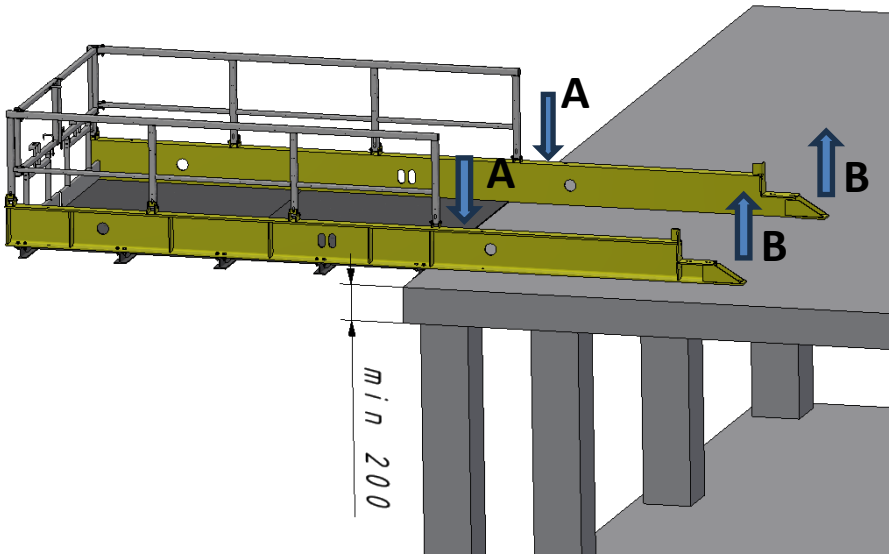

Rys 4. **Reakcje przy montażu poprzez kotwienie.**

Przy obydwu sposobach kotwienia grubość stropu powinna być **nie mniejsza niż 200mm**, a beton, z którego jest wykonany powinien osiągnąć projektowaną nośność.

TLC Sp. z o.o., zarejestrowana w: XII Wydział Gospodarczy Krajowego Rejestru Sądowego w Sądzie Rejonowym dla Krakowa Śródmieścia; kapitał zakładowy: 613 332,00 PLN wpłacony w całości.
TLC Sp. z o.o. ul. Chopina 25 N, 38-300 Gorlice
+48 505 140 140 info@tlc.eu tlc.eu
NIP 525-23-48-828 KRS 0000245912 REGON 140313868
BDO 000014516 PL BNP PARIBAS 16 1600 1462 1817 5044 2000 0001

3.2 Montaż poszczególnych elementów (wg. tabeli 1, tabeli 2)

3.2.1 Montaż belek do podestu

Montaż belek należy połączyć z podestem za pomocą zestawu śruba - podkładka - nakrętka

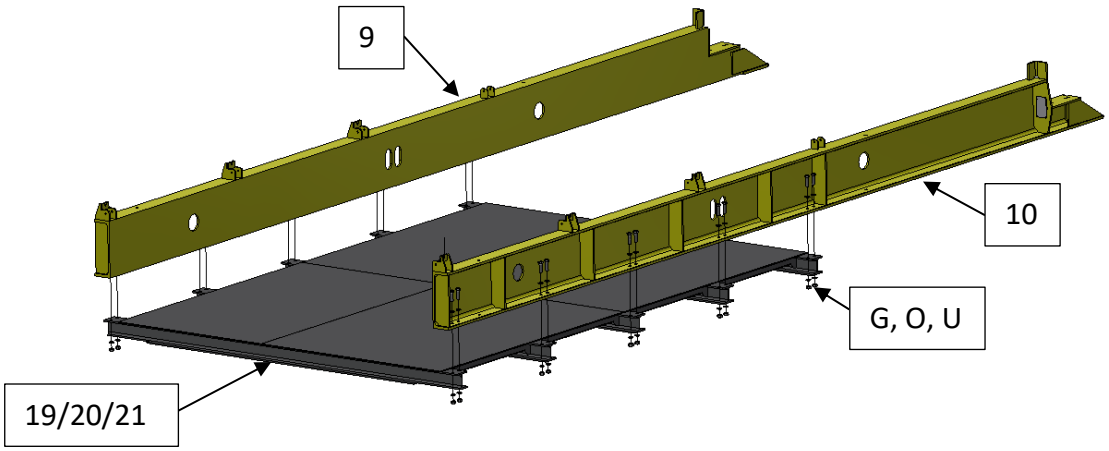

3.2.2 Montaż barierki składanej

Barierkę należy montować do belek nośnych za pomocą zestawu śruba - podkładka - nakrętka

Śruby do zabezpieczenia bariererki przed samoczynnym złożeniem posiadają zabezpieczenie w pozycji górnej, które należy przykręcić wkrętem

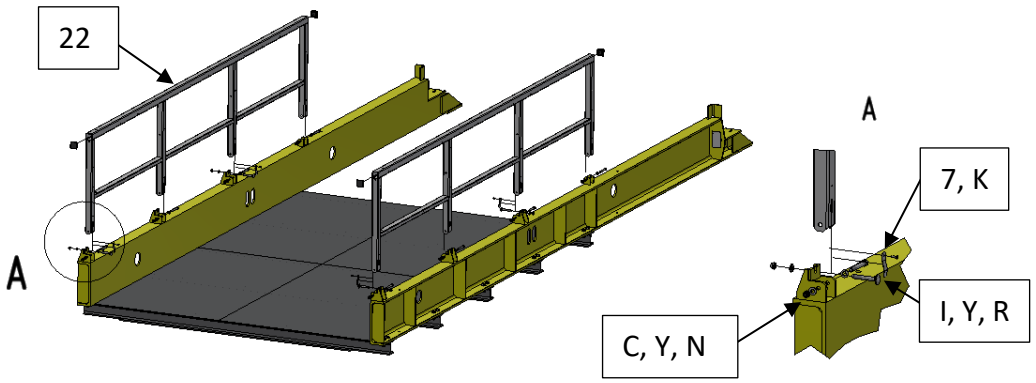

TLC Sp. z o.o., zarejestrowana w: XII Wydział Gospodarczy Krajowego Rejestru Sądowego w Sądzie Rejonowym dla Krakowa Śródmieścia; kapitał zakładowy: 613 332,00 PLN wpłacony w całości.
TLC Sp. z o.o. ul. Chopina 25 N, 38-300 Gorlice
+48 505 140 140 info@tlc.eu tlc.eu
NIP 525-23-48-828 KRS 0000245912 REGON 140313868
BDO 000014516 PL BNP PARIBAS 16 1600 1462 1817 5044 2000 0001

3.2.3 MONTAŻ FURTKI Z BORTNICĄ

Bortnice należy przykręcić do furtki zestawem śruba - podkładka - nakrętka

Blokadę do bortnicy montujemy poprzez wsunięcie jej przez otwory w barierce i zabezpieczeniu kołkami rozprężnymi

Blokadę furtki przed zamknięciem montujemy poprzez wsunięcie przez otwór i założenie sprężyn i zabezpieczenie podkładką i nakrętką

Furtkę z bortnicą i z blokadami dokładamy do barierki składanej i montujemy zestawem śruba - podkładka - nakrętka

Sprawdzamy swobodę ruchu całego mechanizmu oraz brak oporów

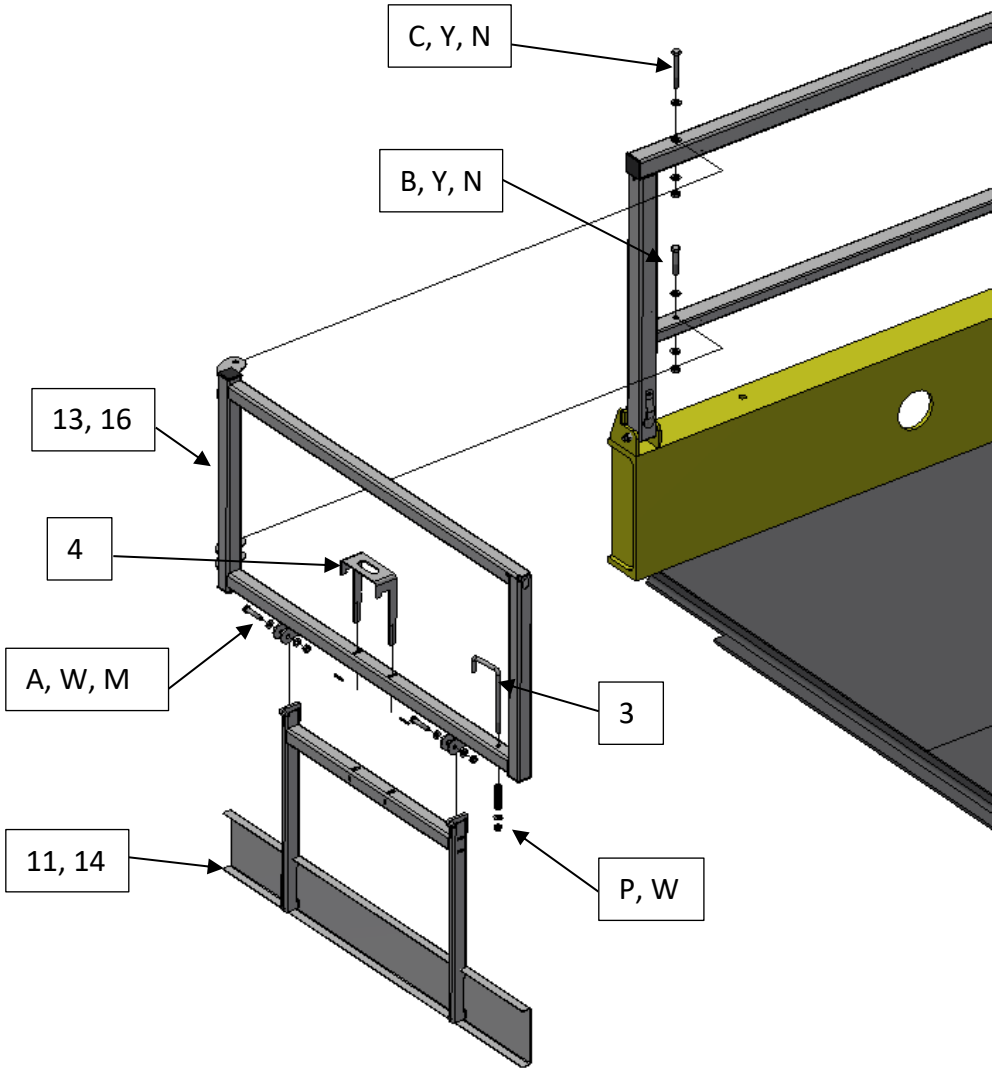

TLC Sp. z o.o., zarejestrowana w: XII Wydział Gospodarczy Krajowego Rejestru Sądowego w Sądzie Rejonowym dla Krakowa Śródmieścia; kapitał zakładowy: 613 332,00 PLN wpłacony w całości.
TLC Sp. z o.o. ul. Chopina 25 N, 38-300 Gorlice
+48 505 140 140 info@tlc.eu tlc.eu
NIP 525-23-48-828 KRS 0000245912 REGON 140313868
BDO 000014516 PL BNP PARIBAS 16 1600 1462 1817 5044 2000 0001

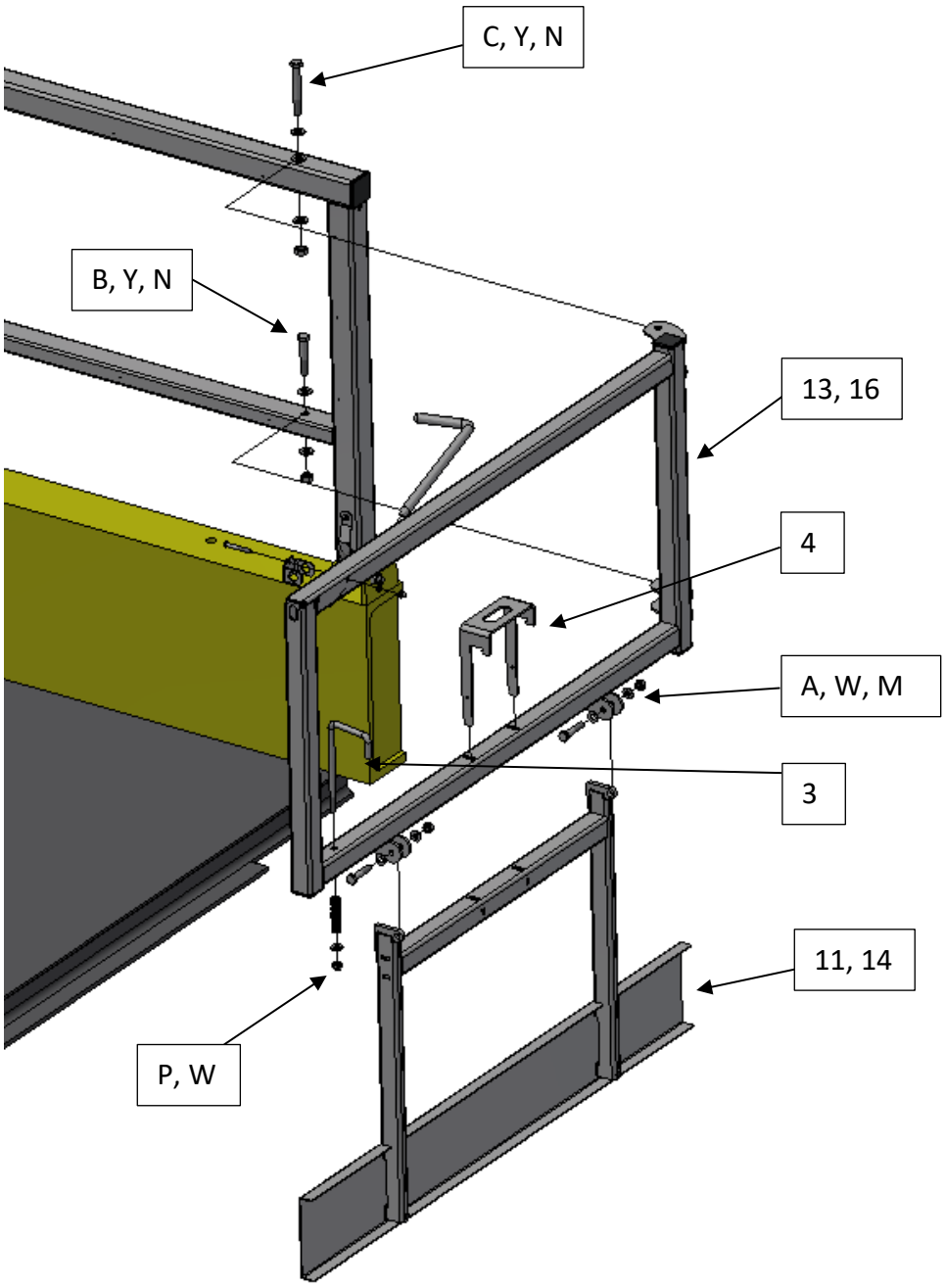

TLC Sp. z o.o., zarejestrowana w: XII Wydział Gospodarczy Krajowego Rejestru Sądowego w Sądzie Rejonowym dla Krakowa Śródmieścia; kapitał zakładowy: 613 332,00 PLN wpłacony w całości.

TLC Sp. z o.o.
ul. Chopina 25 N,
38-300 Gorlice

+48 505 140 140
info@tlc.eu
tlc.eu

NIP 525-23-48-828
KRS 0000245912
REGON 140313868

BDO 000014516
PL BNP PARIBAS
16 1600 1462 1817 5044 2000 0001

3.2.4 MONTAŻ ZASUWY

Zasuwę umieścić w furtce wraz z elementem blokującym zabezpieczyć zestawem śruba - podkładka - nakrętka

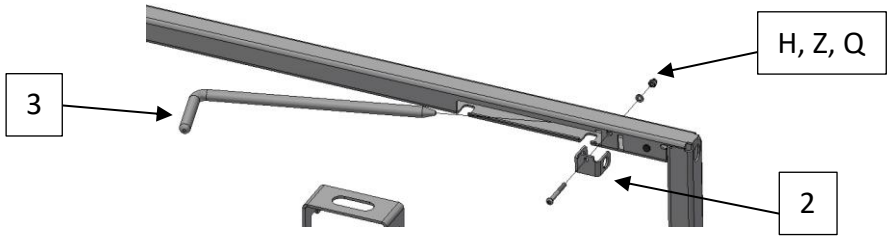

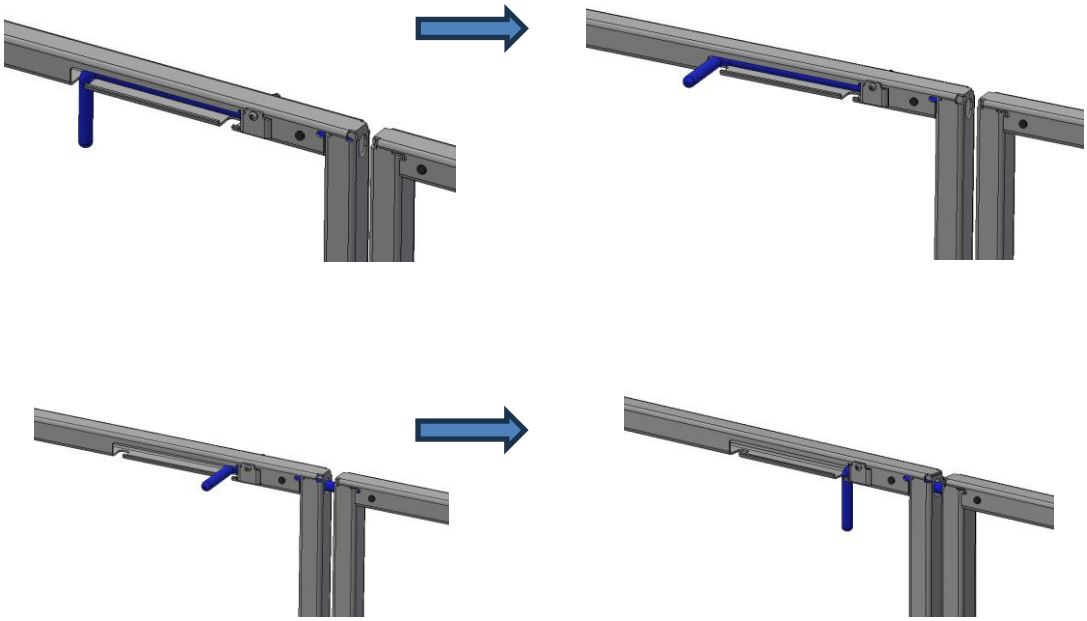

TLC Sp. z o.o., zarejestrowana w: XII Wydział Gospodarczy Krajowego Rejestru Sądowego w Sądzie Rejonowym dla Krakowa Śródmieścia; kapitał zakładowy: 613 332,00 PLN wpłacony w całości.
TLC Sp. z o.o. ul. Chopina 25 N, 38-300 Gorlice
+48 505 140 140 info@tlc.eu tlc.eu
NIP 525-23-48-828 KRS 0000245912 REGON 140313868
BDO 000014516 PL BNP PARIBAS 16 1600 1462 1817 5044 2000 0001

3.2.5 MONTAŻ ADAPTERÓW DO PODPÓR

Adapter umieścić na belce nośnej i przykręcić zestawem śruba - podkładka - nakrętka

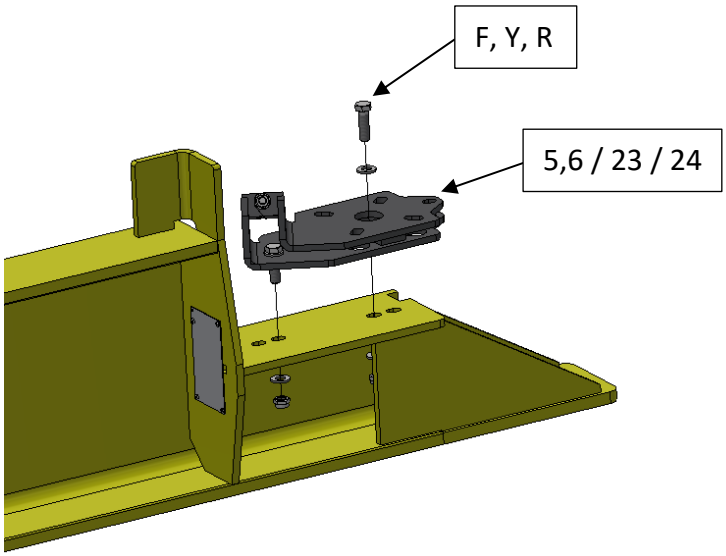

3.2.6 MONTAŻ PODPORY

Przykręcić podporę do adaptera zestawem śruba - podkładka - nakrętka

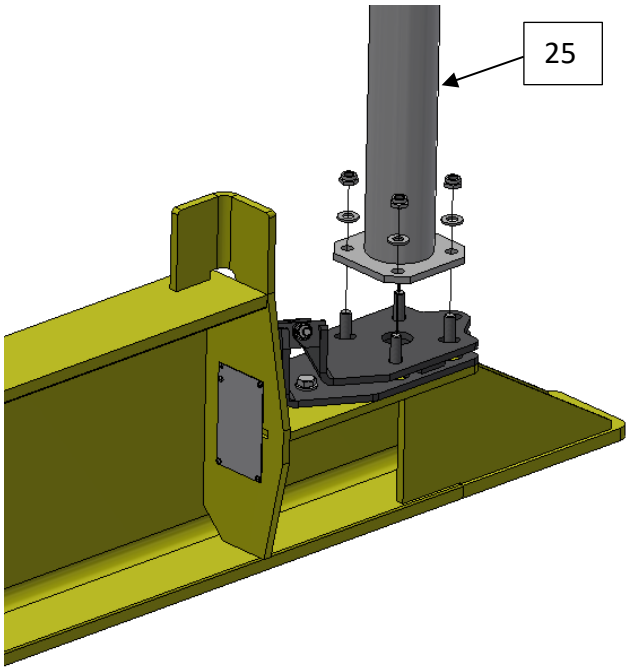

TLC Sp. z o.o., zarejestrowana w: XII Wydział Gospodarczy Krajowego Rejestru Sądowego w Sądzie Rejonowym dla Krakowa Śródmieścia; kapitał zakładowy: 613 332,00 PLN wpłacony w całości.

TLC Sp. z o.o.
ul. Chopina 25 N,
38-300 Gorlice

+48 505 140 140
info@tlc.eu
tlc.eu

NIP 525-23-48-828
KRS 0000245912
REGON 140313868

BDO 000014516
PL BNP PARIBAS
16 1600 1462 1817 5044 2000 0001

3.3 Montaż podestu na stanowisku

Podest należy umieścić przy krawędzi tak by nie było przerwy pomiędzy podestem a krawędzią

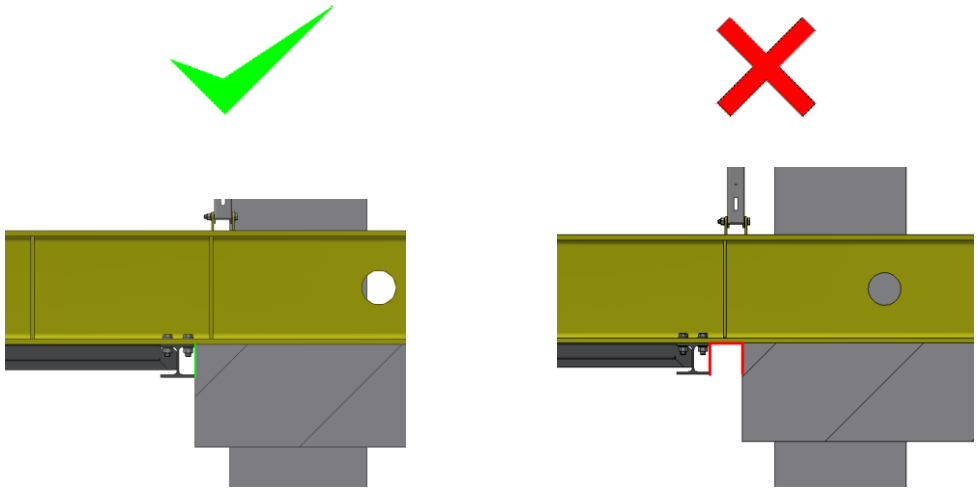

3.3.1 Montaż podestu na stropie przy użyciu słupów rozporowych

Podpory należy wypoziomować i rozeprzeć pomiędzy belkami nośnymi i stropem zgodnie z instrukcją producenta podpór

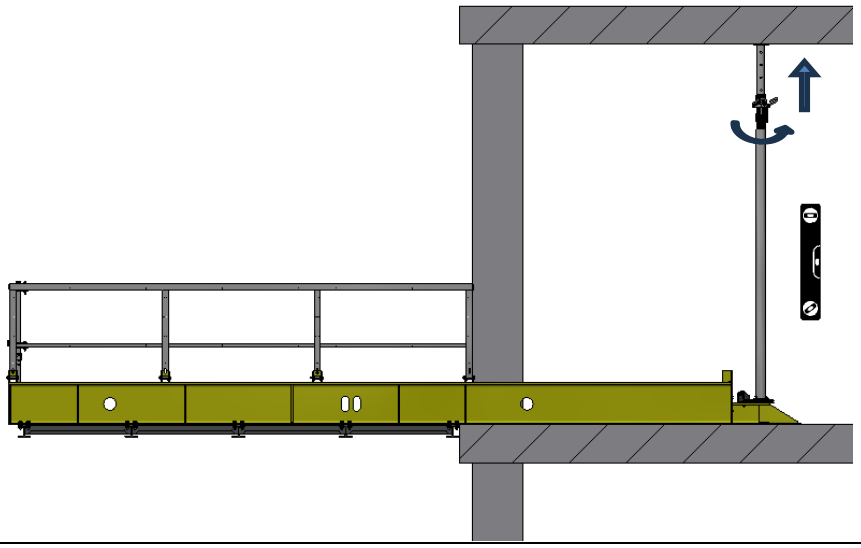

TLC Sp. z o.o., zarejestrowana w: XII Wydział Gospodarczy Krajowego Rejestru Sądowego w Sądzie Rejonowym dla Krakowa Śródmieścia; kapitał zakładowy: 613 332,00 PLN wpłacony w całości.

TLC Sp. z o.o.
ul. Chopina 25 N,
38-300 Gorlice

+48 505 140 140
info@tlc.eu
tlc.eu

NIP 525-23-48-828
KRS 0000245912
REGON 140313868

BDO 000014516
PL BNP PARIBAS
16 1600 1462 1817 5044 2000 0001

3.3.2 MONTAŻ PODESTU NA STROPIE PRZY UŻYCIU KOTEW

Kotwy powinny być w stanie przenieść reakcje podane w zależności od wymaganego obciążenia

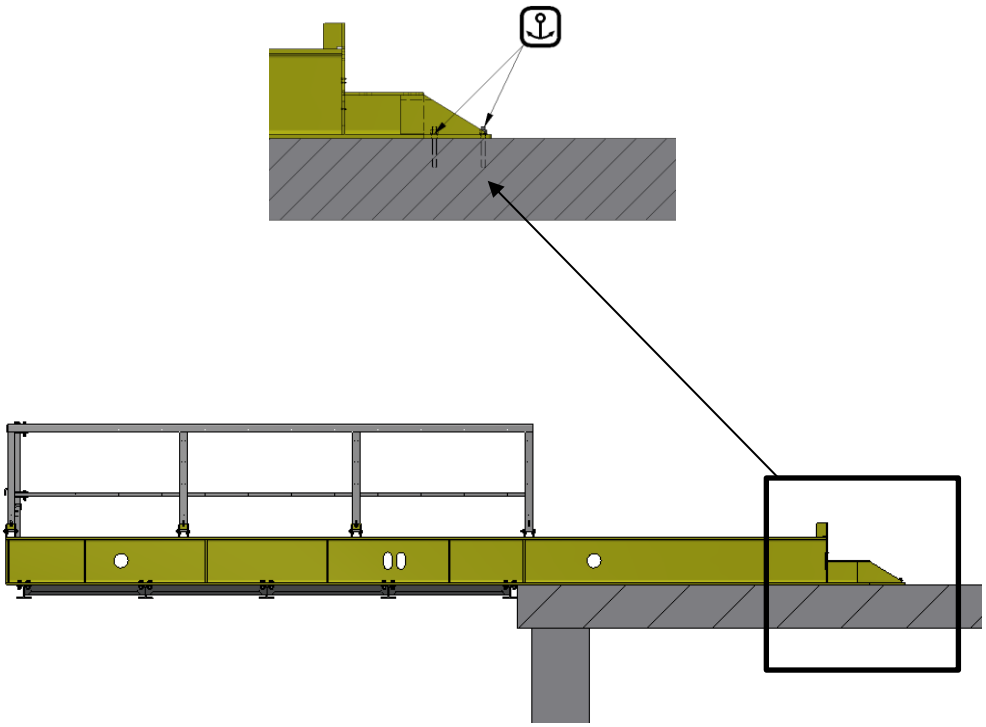

TLC Sp. z o.o., zarejestrowana w: XII Wydział Gospodarczy Krajowego Rejestru Sądowego w Sądzie Rejonowym dla Krakowa Śródmieścia; kapitał zakładowy: 613 332,00 PLN wpłacony w całości.

TLC Sp. z o.o.
ul. Chopina 25 N,
38-300 Gorlice

+48 505 140 140
info@tlc.eu
tlc.eu

NIP 525-23-48-828
KRS 0000245912
REGON 140313868

BDO 000014516
PL BNP PARIBAS
16 1600 1462 1817 5044 2000 0001

3.4 Montaż paneli (wg. tabeli 4)

3.4.1 Montaż panelu furtki

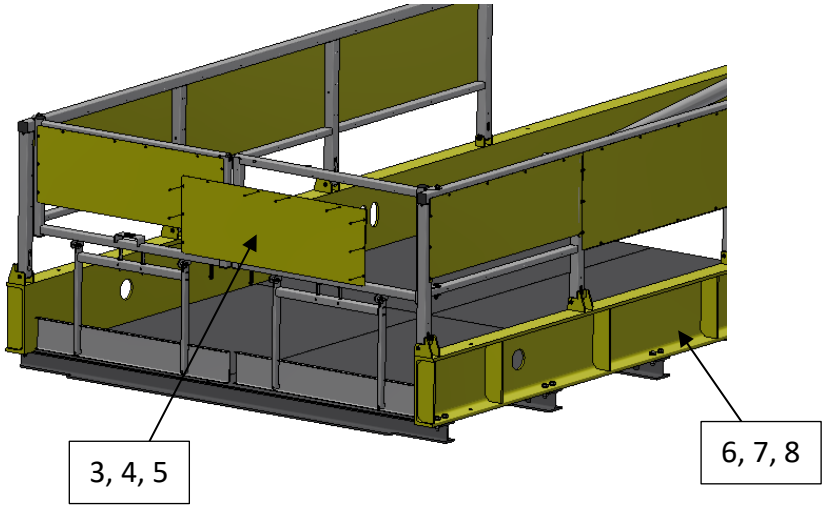

3.4.2 Montaż paneli bocznych

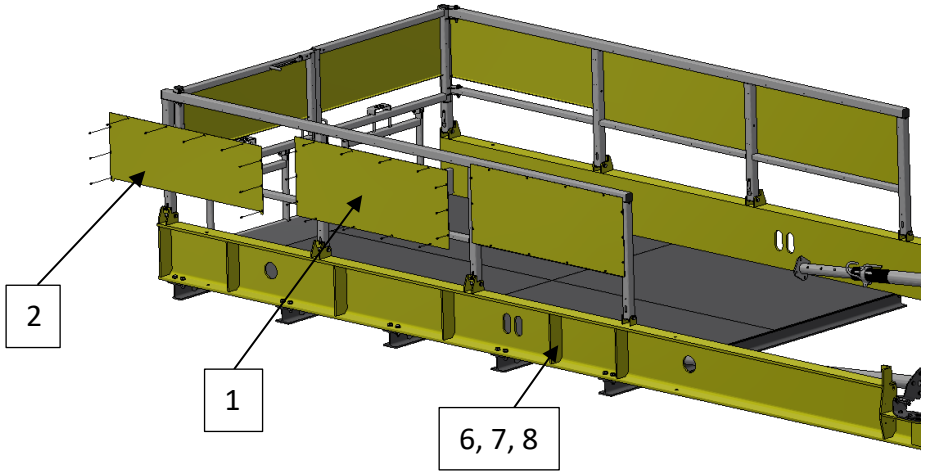

4. Uwagi

Po montażu należy sprawdzić:

- Czy wszystkie połącznia śrubowe są dokręcone z odpowiednim momentem dla danego przekroju śruby,
- Czy nie ma luźnych elementów,
- Czy nakrętki słupów są odpowiednio zabezpieczone,
- Czy furtka jest zabezpieczona.

TLC Sp. z o.o., zarejestrowana w: XII Wydział Gospodarczy Krajowego Rejestru Sądowego w Sądzie Rejonowym dla Krakowa Śródmieścia; kapitał zakładowy: 613 332,00 PLN wpłacony w całości.
TLC Sp. z o.o. ul. Chopina 25 N, 38-300 Gorlice
+48 505 140 140 info@tlc.eu tlc.eu
NIP 525-23-48-828 KRS 0000245912 REGON 140313868
BDO 000014516 PL BNP PARIBAS 16 1600 1462 1817 5044 2000 0001